CÂMARA DE VENTOSA

PORMENOR

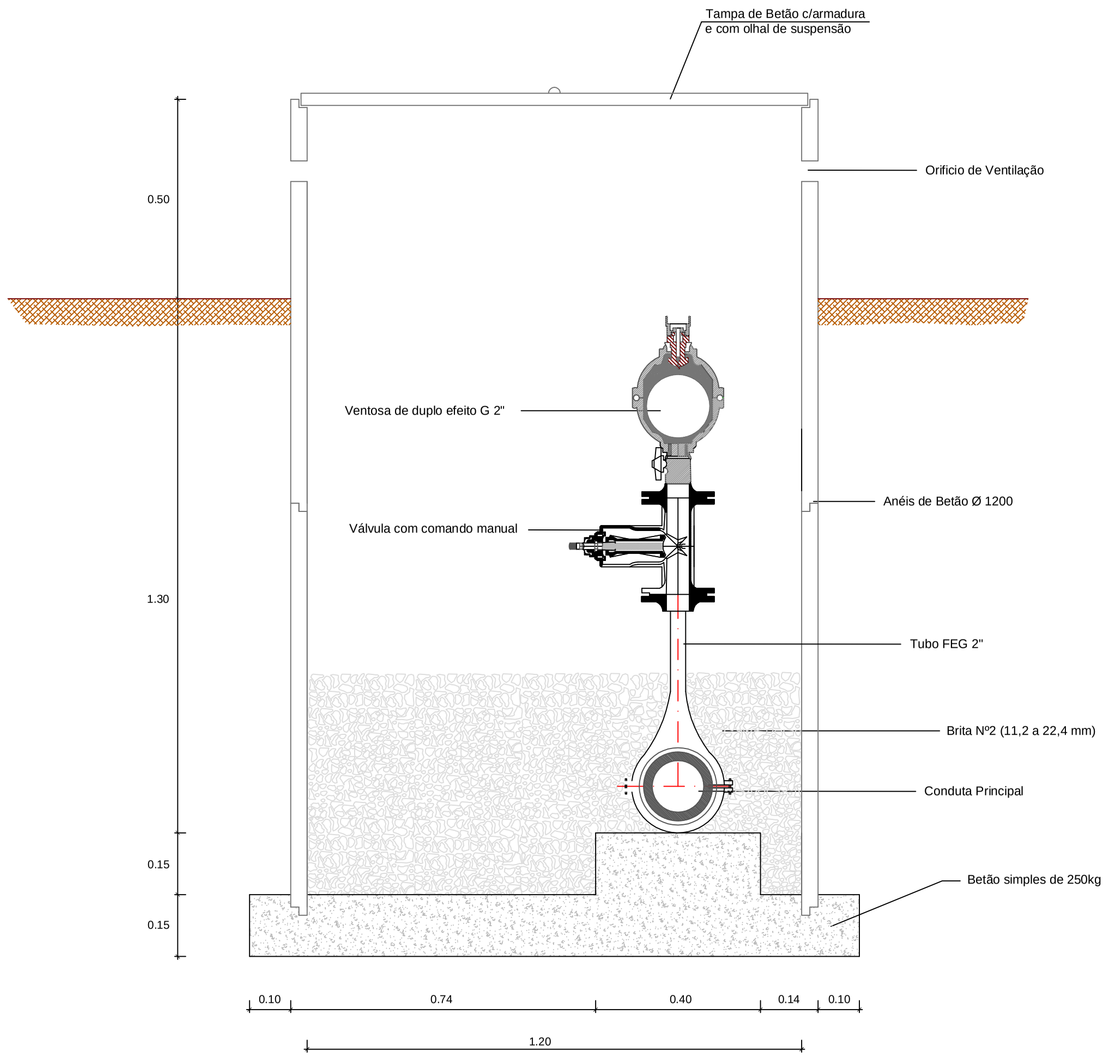

Escala 1:10

VÁLVULA DE SECCIONAMENTO

PORMENOR

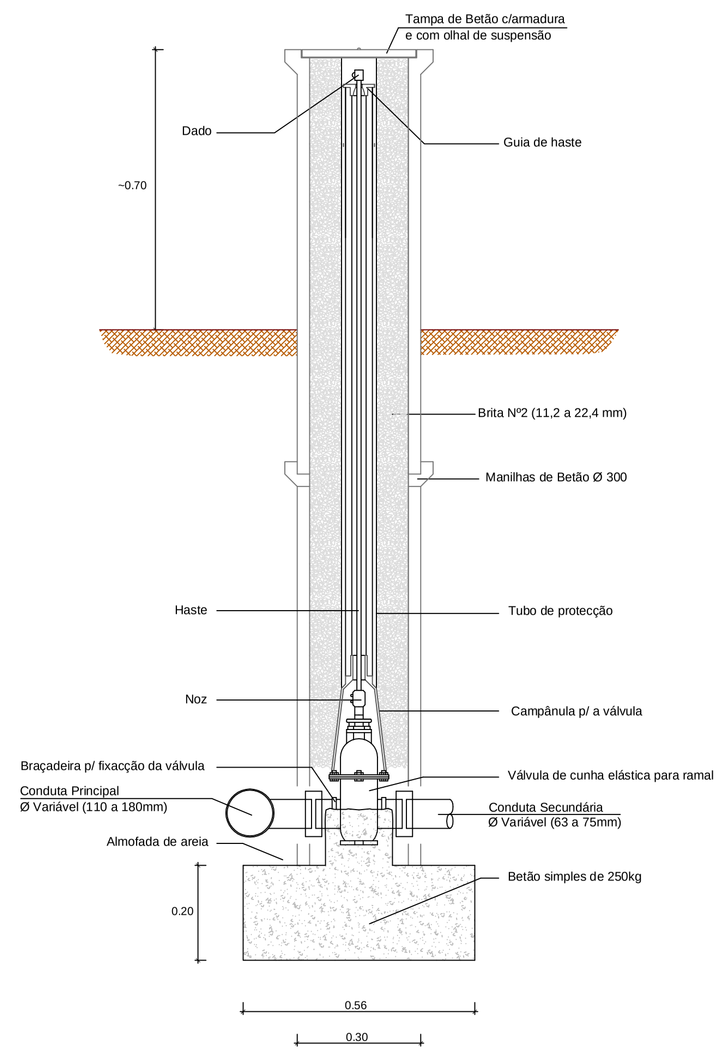

Escala 1:10

DESCARGA DE FUNDO

PORMENOR

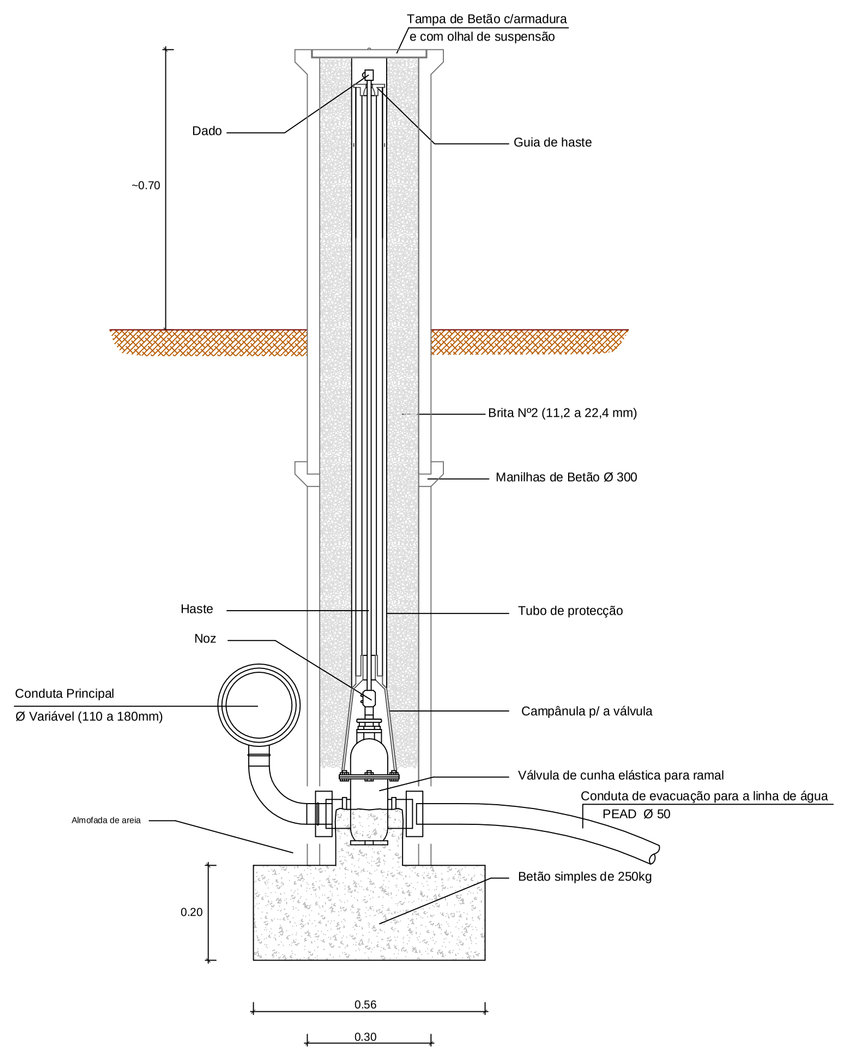

Escala 1:10

Notas:

Os materiais a utilizar serão de acordo com as especificações técnicas do fabricante seleccionado.

Os materiais e técnicas a utilizar carecem da aprovação do dono de obra.

CÂMARA MUNICIPAL DE VIMIOSO

REGADIO COLECTIVO TRADICIONAL DE AVELANOSO

PROJECTO DE REABILITAÇÃO, MODERNIZAÇÃO E AUMENTO DA CAPACIDADE DE ARMAZENAMENTO DE ÁGUA

REDE DE REGA

CÂMARA DE VENTOSA, VÁLVULA DE SECCIONAMENTO E DESCARGA DE FUNDO - PORMENORES CONSTRUTIVOS

	NOME:	RUB.	DATA:
LEVANTOU	Duarte Santos		09/2016
DESENHOU	Duarte Santos		09/2016
PROJECTOU	Filipe Fernandes		09/2016
APROVOU			09/2016

FORMATO A1 MOD. TCE
EDIÇÃO EM AGA02005 - LIC. Nº 05725-091452-9F00A

DESENHO Nº: CMV-RTA-22-2016

Folha 22 00

ESCALA: 1:10

DWG: CMV-RTA-2016-PE_22.dwg

TCE www.tce.com.pt